Super Silent Pro

Produktspecifikationer

- Utförande: rostfri
- Bredd: 600 mm.
- Belysning: 2 x 20 W halogenspotlights.
- Hastigheter: 4 st.
- Stålfilter: 2 st.
- Eftergångstimer.
- Silent Pro levereras med inbyggd motor.
- Kolfilter som tillbehör (recirkulering).

Tekniska data

- Luftmängd: 520 m^3/ h*
- Ljudeffekt: 52 - 58 dB (A) **
- Kanalanslutning Ø 150 mm
- Motoreffekt: 200 W
- Spänning: 230 V

* Friblåsande enligt IEC 61591

** Enligt IEC 60704-2-13

Modell

Bredd	Utförande	Artikelnr.	Pris
600	Rostfri	520.49.3008.2	6.785,-

Tillbehör

Artikel	Artikelnr.	Pris
Kolfilter	535.49.4000.9	665,-
Slangsats 1,2 meter, Ø 160 mm	800.70.6160.9	275,-

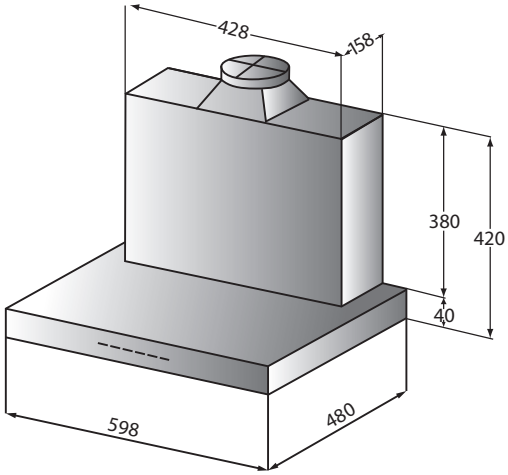

Alla priser är inkl. moms och miljöavgift